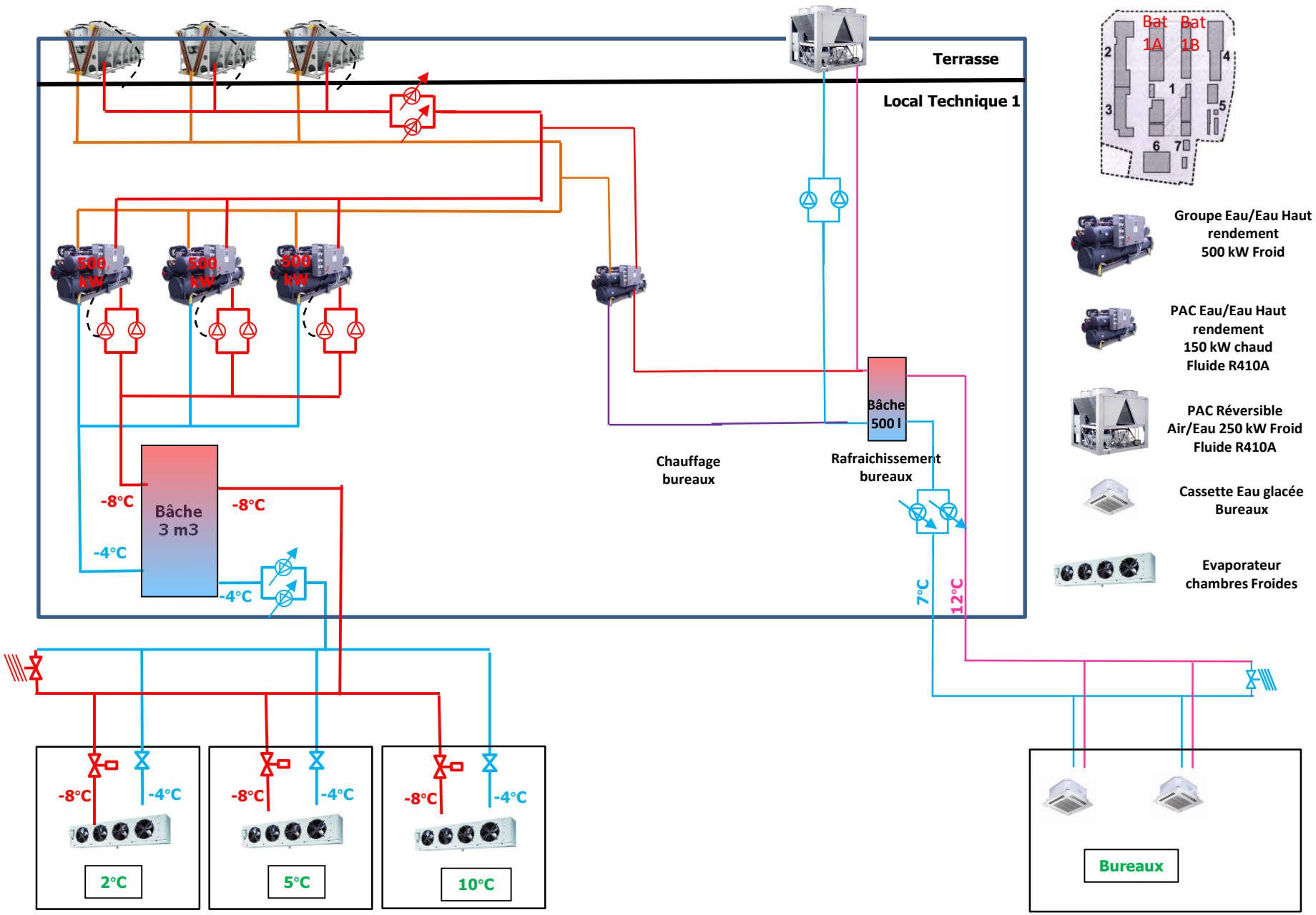MIN de Nantes – Principe Production Froid/Chaud/rafraichissement